MOD.	DZ
SPECIALE *SPECIAL*	

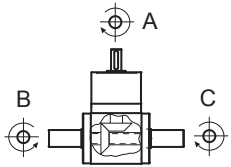

Modello *Model*	Versione *Version*			Rapp. *Ratio*	Peso *Weight*
DZ 200 – 21	AB	AC	ABC	1/1	Kg 1,1

Altri rapporti su richiesta

Other ratios are available upon request
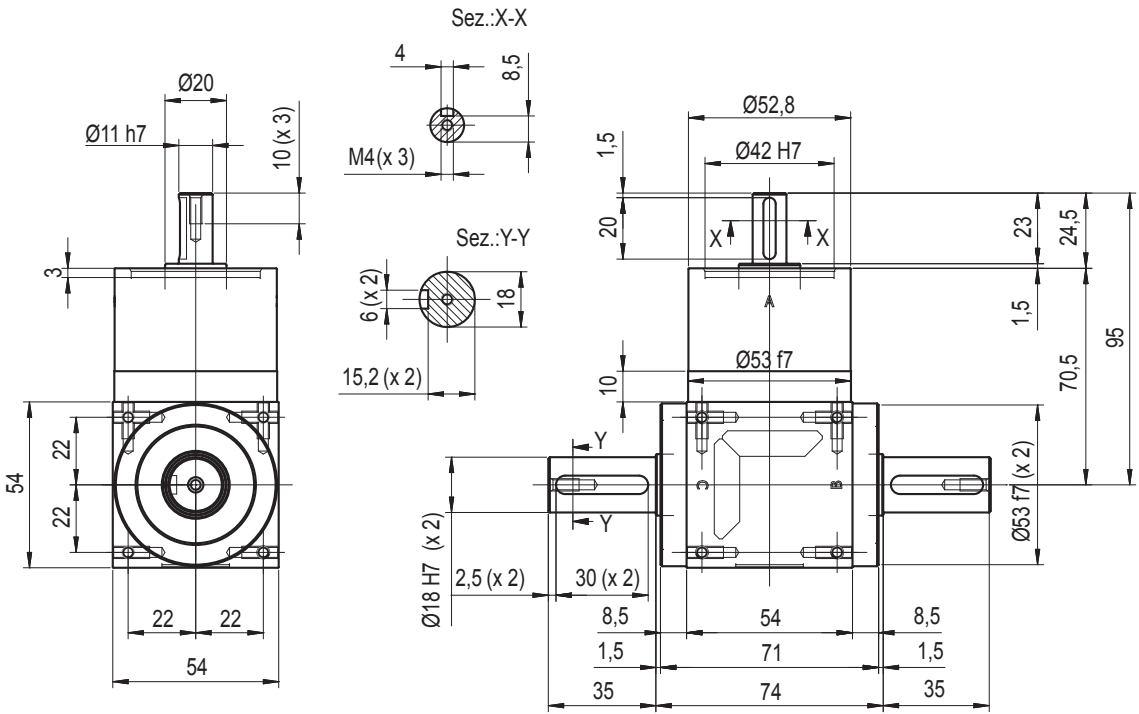
Per ordinativi indicare: modello - versione (alberi presenti) - rapporto / *In case of order please state: model – version (shafts) – ratio*